Pièces détachées Batteur Mélangeur BE5 / BE8
DITO SAMA

Vue éclatée capot-moteur/ Exploded view hupper-motor
Esploso - Coperchio/motore / Despiece Cubierta/motor

Rep. Item	Code Part N°	Désignation / Description
1	See S1	Capot supérieur Voir S1/ Upper hood See S1
2	0U0237	Vis RL M6x20 Inox (Jeu X10) / RL M6x20 Stainless steel screw (Set X10)
3	0U0665	Vis H M4x10 Inox (Jeu X10) / H M4x10 Stainless steel screw (Set X10)
4	0D2284	Rondelle Cs L4 Acz mBz (Jeu X10) / Cs L4 galvanised steel 8b washer (set x 10)
5	See S2	Poulie motrice / Drive pulley
6	0K0691	Courroie crantée / Synchronous belt
7	0D0087	Support moteur / Mounting
8	0D3568	Moteur D18 Tri 230v 50hz / D18 three-phase 230v 50Hz motor
9	0D0551	Vis Taptite M6x12 (Jeu X10) / Taptite M6x12 screw (Set X10)
10	0D3027	Vis Taptite M4x12 (jeu x 10) /Taptite M4x12 screw (set x 10)
11	0D2740	Vis TH M8x25 inox (jeu x 10) / TH M8x25 Stainless steel screw (set x 10)
12	0D0632	Rondelle CS M8 (jeu x 10) / Washer M8 (set x 10)
13	0KQ560	Roulement 608 ZZ (jeu x 5)/Bearing 608 ZZ (set x5)
14	0KQ523	Ecrou HM M8 (jeu x 10) / Nut HM M8 (set x10)
S1	0D7374	Capot supérieur équipé / Upper hood assembly
S2	0KQ581	Poulie motrice équipée / Drive pulley assembly
S3	0D1051	Moteur 3 230v 50hz équipé / 3 230v 50Hz motor assembly

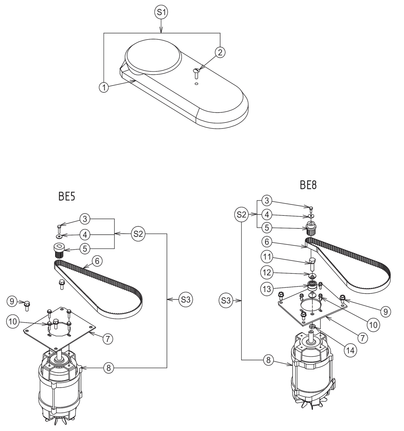

Vue éclatée colonne + socle / Exploded view column + stand
Explosionszeichnung - Säule + Gestell

SOUS ENSEMBLE COLONNE

Rep. Item	Code Part N°	Désignation / Description
20	0D7276	Capot arrière BE5 / Rear hood BE5
	0D7318	Capot arrière BE8 / Rear hood BE8
21	0D0595	Vis Th 6x25 Inox (Jeu X10) / H 6x25 Stainless steel screw (Set X10)
22	0D0336	Colonne BE5 / Column BE5
	0D7320	Colonne BE8 / Column BE8
23	0D1211	Passe fil 14x20x3 / Grommet 14x20x3
24	0D7321	Potentiomètre BE5 - BE8 / BE5 - BE8 Potentiometer
25	0D7334	Embase bouton / Button ring support
26	See 24	Ecrou de potentiomètre / Potentiometer nut
27	See S5	Bouton potentiomètre / Potentiometer button
28	See S5	Opercule
29	0D0522	Vis STHC M4x16 (jeu x10) / Screw STHC M4x16 (set x 10)
30	0KL159	Ecrou Hu M4 inox (Jeu X10) / Hu M4 stainless steel nut (Set X10)
	0U0665	Vis TH M4x10 (jeu x 10) /Screw TH M 4x10 (set x 10)
31	0D3443	Variateur 230v / 230v variable speed transmission
	0D7422	Variateur 115v / 115v variable speed transmission
32	0D7141	Equerre équipée / Bracket assembly
33	0D7908	Socle / Base
34	0D3565	Patin (Jeu X4) / Shoe (Set X4)
35	0D0551	Vis Taptite M6x12 (Jeu X10) / Taptite M6x12 screw (Set X10)
36	0D1014	Passe Fil 9.5x13x3 (Jeu X10) / 9.5x13x3 grommet (Set X10)
37	0D0595	Vis Taptite M6x25 (Jeu X10) / Taptite M6x25 screw (Set X10)
38	0D6450	Passe-fil Sr (Jeu X 10) / Sr grommet (Set X 10)
39	0D3310	Cordon alimentation standard / Power supply cord Standard line
40	0D3567	Cosse laiton terre (Jeu X5) / Brass earth terminal clip (Set X5)
41	0D0611	Vis C M4x12 Inox (Jeu X10) / C M4x12 stainless steel screw (Set X10)
	0D0520	Rondelle dent de 4 (Jeu X10) / 4 toothlock washer (Set X10)
	0KL159	Ecrou Hu M4 inox (Jeu X10) / Hu M4 stainless steel nut (Set X10)
42	0D7725	Equerre équipée / Bracket assembly
43	0D7793	Filtre éq. / Filter assembly
44	0D7922	Support filtre éq. / Support filter assembly
130	0D2309	Collier CV7 (jx 10) / CV7 tie (set x 10)
	0U0665	Vis M4x10 (jx 10) / Screw M4x10 (set x 10)
	0D3065	Ecrou HU M 4 (j x 10) / HU M4 nut (set x 10)
S5	0D7335	Bouton potentiomètre éq./ Potentiometer button assembly
S6	0D7337	Variateur Eq + Pot 230v / 230v variable speed transmission assembly + Potentiometer
	0D0476	Variateur Eq + Pot 115v / 115v variable speed transmission assembly + Potentiometer
S7	0D7883	Cordon STD Eq /Standard power assembly
	0D7884	Cordon UK Eq / UK power assembly

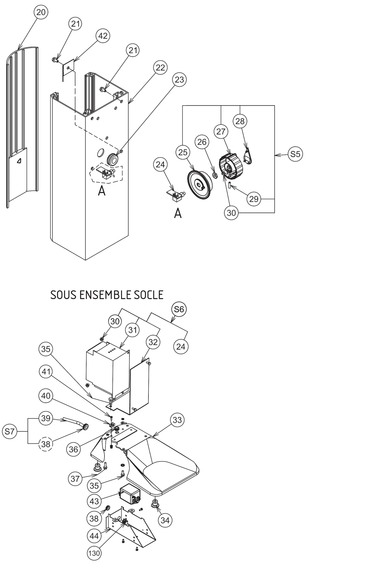

Vue éclatée Mécanisme / Exploded view - Mechanism
Explosionszeichnung - Antrieb

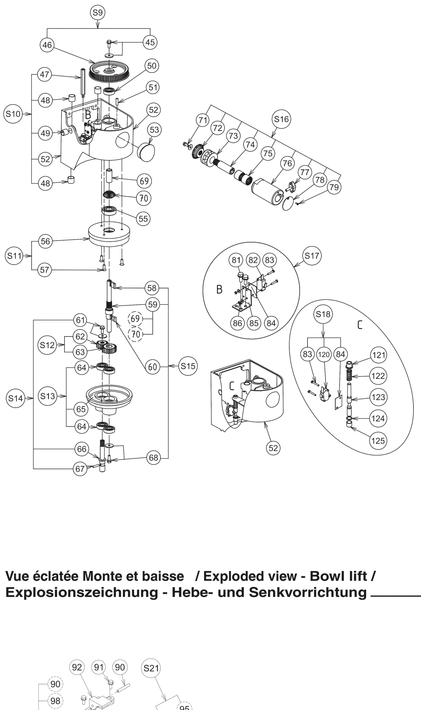

Rep. Item	Code Part N°	Désignation / Description
45	0KQ494	Vis H m6x12 (Jeu X10) / Hm6x12 screw (Set X10)
	0D0513	Rondelle L6 AcZn (Jeu X10) / L6 washer (Set X10)
46	See S9	Poulie réceptrice / Driven pulley
47	0U0574	Chandelle / Connecting rod
48	0D1022	Coussinet 16x22x16 (Jeu x 5) /16x22x16 bearing bush (Set X5)
49	0D1007	Coussinet 14x16x10 (Jeu x 5) /14x16x10 bearing bush (Set X5)
50	0D7339	Roulement 6201 2rs / 6201 2rs rolling bearing
51	0D1702	Vis SHC M6x20 (Jeu X10) / SHC M6x20 screw (Set X10)
	0D0503	Ecrou HU M6 inox (jeu x 10) / HU M6 stainless steel Nut (set x 10)
52	0D7330	Corps / Body
53	0D0712	Bouchon PA / Accessory socket plug
55	0KJ007	Roulement 6203 2rs / 6203 2rs rolling bearing
56	0D5078	Couronne / Ring gear
57	0D0664	Vis F M8x16 Inox (Jeu X10) / F M8x16 (Set X10)
58	0D0552	Clavette 4x4x16 (Jeu X5) / 4x4x16 cotter pin (Set X5)
59	0D6046	Arbre solaire accessoire / Accessory sun gear shaft
60	0D0635	Clavette C5x5x14 (Jeu X5) /C5x5x14 cotter pin (Set X5)
61	0D7206	Vis TFX M5x10 (jeu x 10) /TFX M5x10 screw (set x 10)
	0D7207	Rondelle conique M5 (Jeu X10) / M5 bevel washer (Set X10)
62	0U0513	Pignon planétaire / Planet wheel
63	0U0514	Pignon solaire / Sun gear pinion
64	0D7339	Roulement 6201 2rs / 6201 2rs rolling bearing
65	0D3315	Planétaire / Planetary gear
66	0D1830	Arbre porte outil / Cutting tool shaft
67	0D0396	Goupille G5 5x50 (Jeu X10) / G05 5x50 pin (Set X10)
68	0KQ494	Vis H m6x12 Inox (Jeu X10) / Hm6x12 stainless steel screw (Set X10)
	0D0620	Rondelle 24x6.2x2 (Jeu X10) / 24x6.2x2 washer (Set X10)
69	0D2181	Entretoise PA / Accessory socket spacer
70	0KQ421	Pignon conique / bevel pinion
71	0D0537	Vis H 5x10 (Jeu X10) / H 5x10 screw (Set X10)
	0D0546	Rondelle M5 (Jeu X10) / M 5 washer (Set X10)
72	0KQ421	Roue conique / bevel wheel
73	0D6458	Butée a aiguilles / Needles end stop
74	0D3312	Arbre PA / Accessory shaft
75	0D7340	Douilles a aiguilles (jeu x 2)/ Socket has needles (set x2)
76	0D3517	Canon PA / Accessory socket
77	0D0386	Bouton M6x20 noir / Black button M6x20
78	0D3883	Opercule / Gate
79	0D0663	Vis F M3x10 (jeu x 10) / F M3x10 screw (set x 10)
81	0U0665	Vis H M4x10 Inox (Jeu X10) / H M4x10 stainless steel screw (Set X10)
82	See S17	Microrupteur sécurité / Safety microswitch
83	0KQ511	Vis C 3x16 Inox (Jeu X10) / C 3x16 stainless steel screw (Set X10)
84	0U0266	Plaquette isolante / Insulator
85	See S17	Support Microrupteur / Microswitch base
86	033987	Ecrou Hu M3 Inox (Jeu X10) / Hu M3 stainless steel nut (Set X10)
	033986	Rondelle M3 (Jeu X10) / M3 washer (Set X10)
120	See S18	Microrupteur sécurité / Safety microswitch
121	0D7795	Coussinet 8x12x12 /8x12x12 bearing bushing
122	0KQ353	Ressort / Spring
123	0D7796	Axe / Spindle
124	0D6569	Circlips 10E (jeu x 10) / 10E circlip (set x 10)
125	0D7794	Coussinet 10x12x10 / 10x12x10 bearing bushing
S9	0KQ582	Poulie réceptrice équipée / Driven pulley assembly
S10	0D7319	Corps équipé / Body assembly
S11	0D0869	Couronne équipée / Ring gear assembly
S12	0D3811	Kit pignon planétaire / Planet wheel kit
S13	0D3352	Planétaire équipé / Planetary gear assembly
S14	0D3341	Arbre porte outil équipé/Tool shaft assembly
S15	0D0870	Arbre solaire PA équipé / PA Sun gear shaft assembly
S16	0D7343	Canon équipé / Barrel assembly
S17	0D2592	Micro rupteur équipé / Microswitch assembly
S18	0D7743	Micro rupteur équipé bol / Microswitch bowl ass

Vue éclatée Monte et baisse / Exploded view - Bowl lift /
Explosionszeichnung - Hebe- und Senkvorrichtung

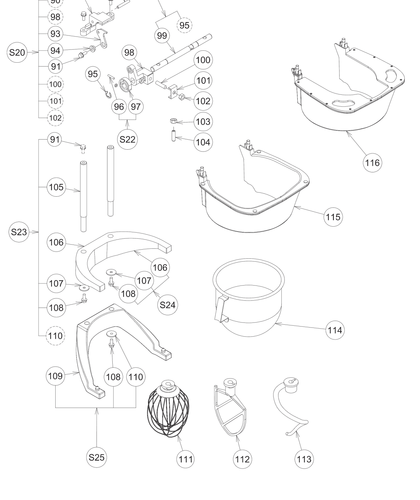

Rep. Item	Code Part N°	Désignation / Description
90	0D0400	Goupille G01 6x30 (Jeu X10) / G01 6x30 pin (Set X10)
91	0D0550	Vis Taptite M6x25 (Jeu X10) / Taptite M6x25 screw (Set X10)
92	0KJ760	Traverse de chandelle / Stand cross piece
93	0D0990	Biellette / Connecting rod
94	0KQ331	Bague / Ring
	0KQ370	Rondelle M6 / M6 washer
95	0D0648	Circlips Truarc 14e (Jeu X10) / Truarc 14e retaining ring (Set X10)
96	0KQ526	Vis STHC M4x8 (jeu x10) /STHC M4x8 screw (set x 10)
	0KL159	Ecrou Hu M4 Inox (Jeu X10) / Hu M4 stainless nut (Set X10)
97	See S22	Came monte et baisse / Lift and lower cam
98	0D0092	Manivelle / Crank handle
99	See S21	Axe écran amovible / Detachable screen pin
100	0D0533	Vis Shc pointue M8x25 (Jeu X10) / Shc pointed screw M8x25 (Set X10)
101	0D0084	Chapeau manivelle / Crank handle cap
102	0KQ523	Ecrou Hm M8 AcZn (Jeu X10) / Hm M8 galvanised steel nut (Set X10)
103	0D0503	Ecrou Hu M6 inox (jeu x 10) / Hu M6 stainless steel nut (set x 10)
104	0D1702	Vis Shc M6x20 (jeu x 10) / Shc screw M6x20 (set x 10)
105	0D0092	Chandelle / Stand
106	0D1615	Berceau plat BE5/ BE5 Flat cradle
107	0D6620	Rondelle 24x6.2x2 (jeu x 10) / Washer 24x6.2x2 (set x 10)
108	0D0490	Vis H M6x16 Inox (Jeu X10) / H M6x16 stainless steel screw (Set X10)
109	See S25	Berceau BE8 / BE8 Cradle
110	0D2875	Rondelle CS L6 (Jeu x 10) / CS L6 Washer (set x 10)
111	653757	Fouet 5 LT/ Beater 5 LT
	653769	Fouet 8 LT/ Beater 8 LT
112	653756	Palette 5 LT / Perforated beater 5 LT
	653768	Palette 8 LT / Perforated beater 8 LT
113	653760	Crochet 5 LT / Hook 5 LT
	653767	Crochet 8 LT / Hook 8 LT
114	653295	Bol 5 LT/ Bowl 5LT
	653766	Bol 8LT/ Bowl 8LT
115	0D7344	Ecran / Screen
116	653781	Ecran fermé/Closed splash guard
	653782	Ecran fermé pour accessoire/Closed splash guard for accessory
S20	0D2595	Biellette manivelle équipée / Crank connecting rod assembly
S21	0D7345	Axe écran équipé / Screen pin assembly
S22	0D7346	Came équipée / Cam assembly
S23	0D2593	Chandelles équipées / Stand assemblies
S24	0D9867	Berceau plat BE5 équipé / BE5 Cradle assembly
S25	0D7347	Berceau BE8 équipé / BE8 Cradle assembly