| | | |
|---|---|---|
| casselin | Friteuse électrique 8 litres | Version : CFE80317 |
| | Référence : CFE8 | |

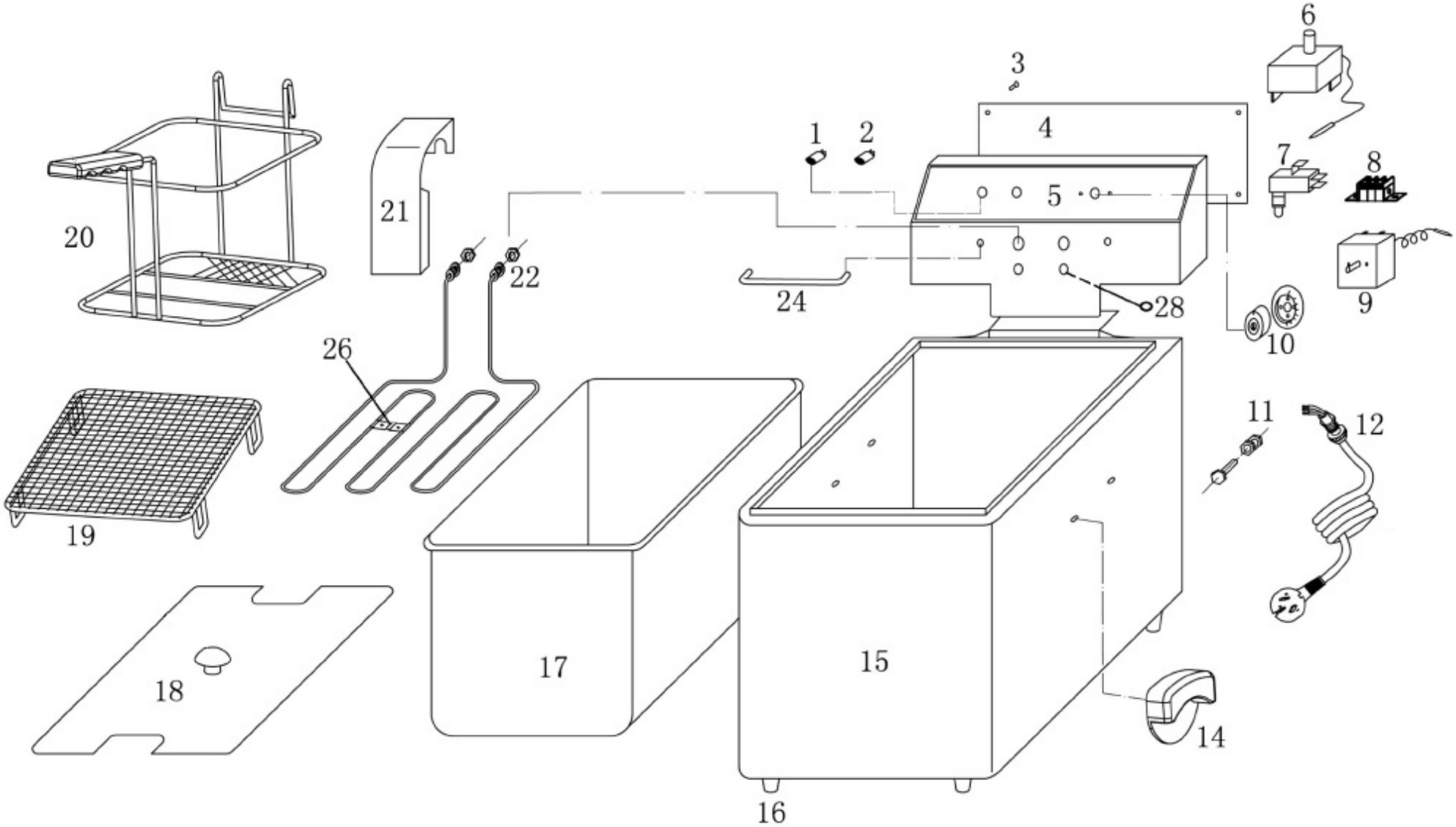

| | Friteuse | Version : CFE80317 |
|---|---|---|
| | Référence : CFE8 | |

| N° pièce | Description pièce | Référence |
|---|---|---|
| 1 | Voyant vert | 0317FE41 |
| 2 | Voyant orange | 0317FE42 |
| 3 | Vis plaque de protection | 0317FE43 |
| 4 | Plaque de protection | 0317FE84 |
| 5 | Plastron | 0317FE85 |
| 6 | Thermostat de sécurité | 0317FE46 |
| 7 | Contact de sécurité | 0317FE47 |
| 8 | Bornier alimentation | 0317FE48 |
| 9 | Thermostat de régulation | 0317FE49 |
| 10 | Bouton de thermostat | 0317FE410 |
| 11 | Vis de raccordement à la terre | 0317FE411 |
| 12 | Cable d'alimentation | 0317FE412 |
| 14 | Jeu de poignées | 0317FE414 |
| 15 | Support de cuve | 0317FE815 |
| 16 | Pied de cuve | 0317FE416 |
| 17 | Cuve | 0317FE817 |
| 18 | Couvercle complet | 0317FE818 |
| 19 | Grille de protection | 0317FE819 |
| 20 | Panier | 0317FE820 |
| 21 | Plaque de protection résistance | 0317FE821 |
| 22 | Résistance 230V | 0317FE822 |
| 24 | Support de panier | 0317FE424 |
| 26 | Clips de sonde | 0317FE426 |
| 28 | Joint sonde de température | 0317FE428 |
| | Box électrique compléte | 0317FE829 |